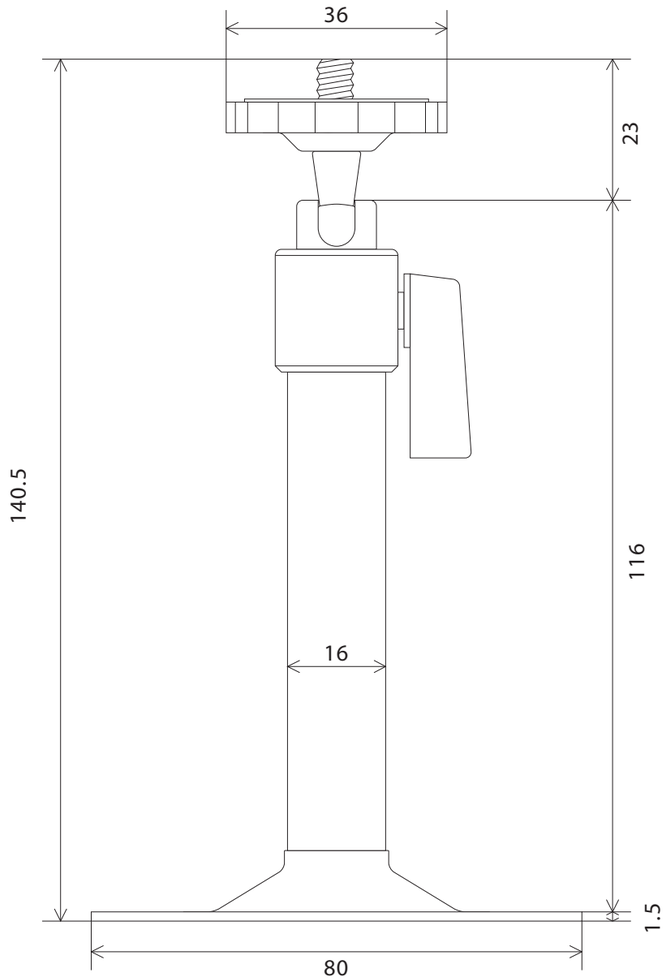

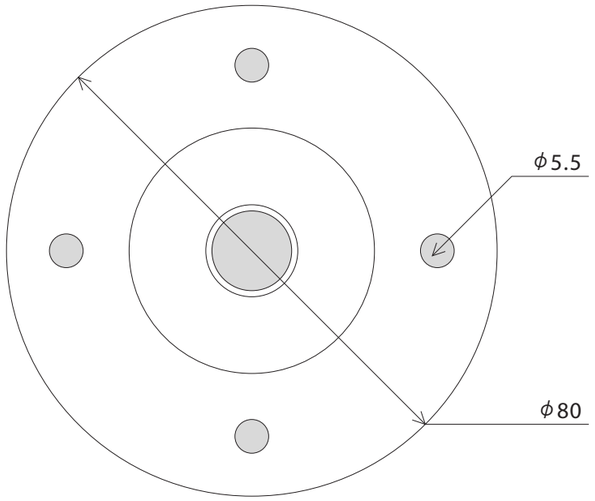

防犯機器の セレン SELEN

品名 ブラケット SEC-G730用	尺度 1 / 1	備考	株式会社 セレン
	単位 mm		