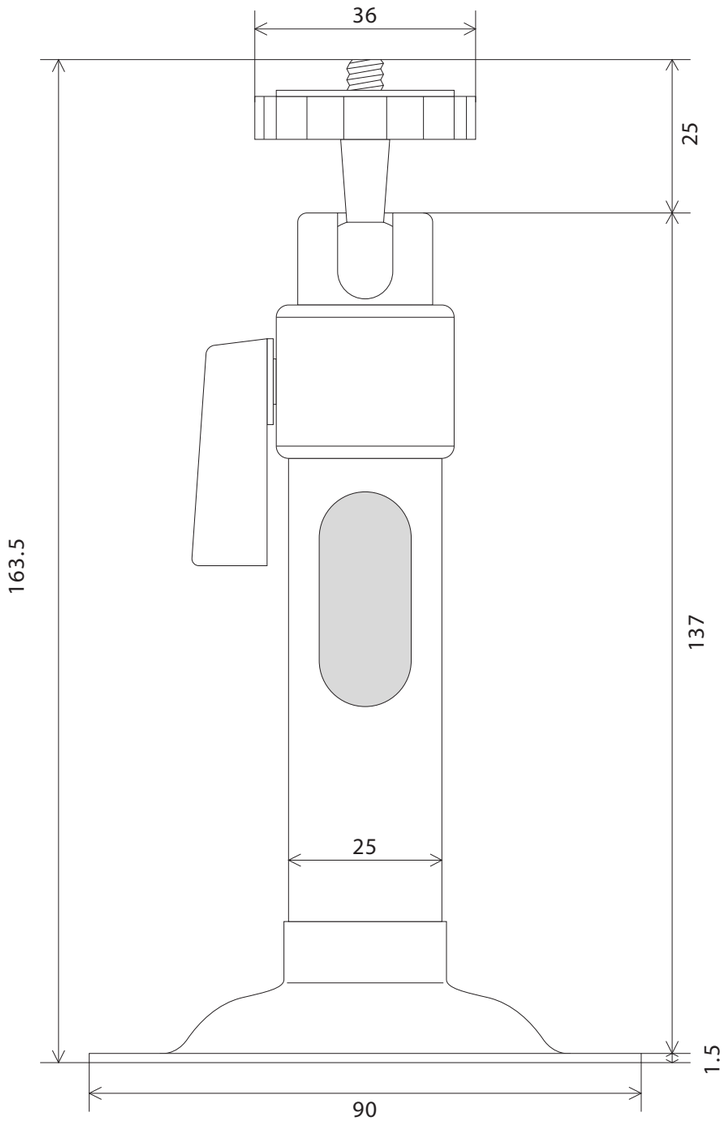

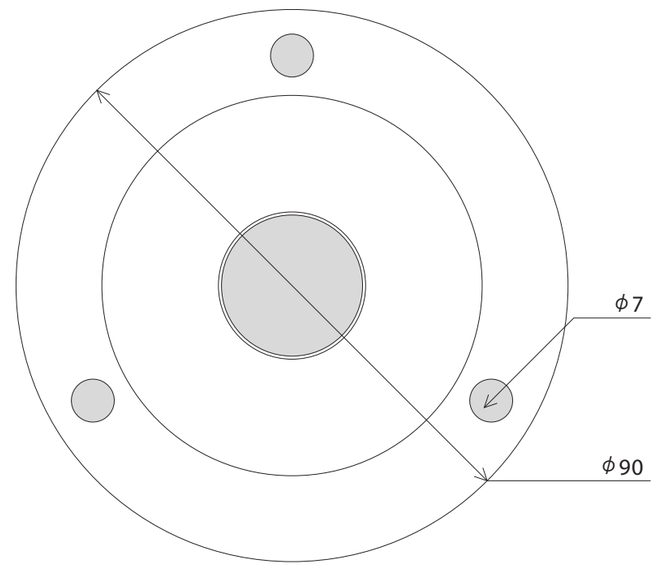

防犯機器の セレン SELEN

品名	尺度	備考	
ブラケット SEC-731用	1 / 1 単位 mm		株式会社 セレン